FLÄCKFRI

Ficha técnica / Data sheet

FIXED MICROWAVE LID



Variantes / Alternatives





Dimensiones / Dimensions

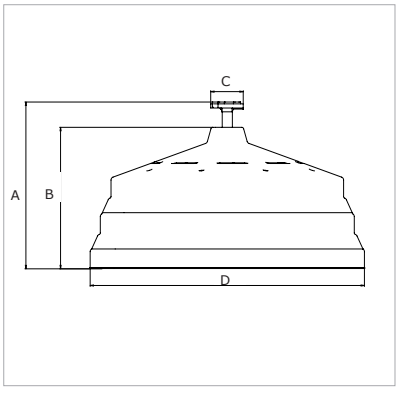

Ref.	A	B	C	D
UPC16AFLR	160 mm	135,8 mm	32 mm	∅270 mm

Especifiaciones técnicas / Technical data

El producto (Fläckfri) consta de tres partes: El cuerpo principal (1), el gancho superior (2) y soporte fijo (3). Cuerpo del producto fabricado con silicona alimentaria HTV, material totalmente trasparente a las ondas y solamente en excepcionales casos, algunos alimentos pueden atacarla con la falta de humedad o con el colorante. Gancho superior y soporte fijo fabricados de policarbonato, resistente a altas temperaturas y alta resistencia al impacto y la fractura.

The product (Fläckfri) is based on three parts: The main body (1), the top hook (2) and the fixed support (3). The main body is made by HTV silicone for food, a material totally transparent to microwaves, and occasionally, some food can attack them with a lack of humidity or with couloring. The top hook and the fixed suport are made by polycarbonate, tough to high temperatures and high resistance to impact and break.

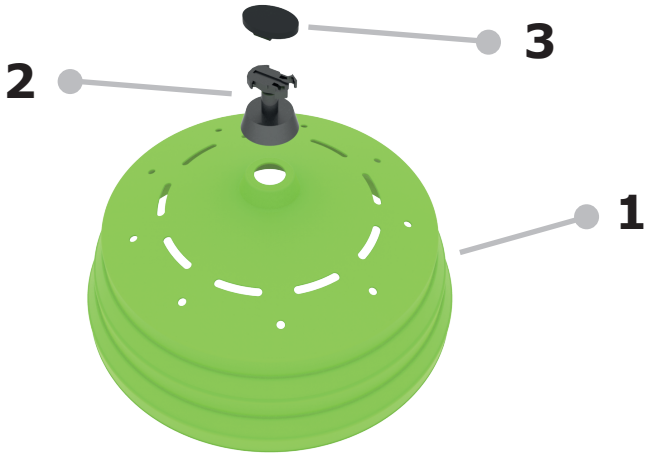

Aplicación / Aplication

Coicina sostenible

Sustainable kitchen





Plegado / Folding

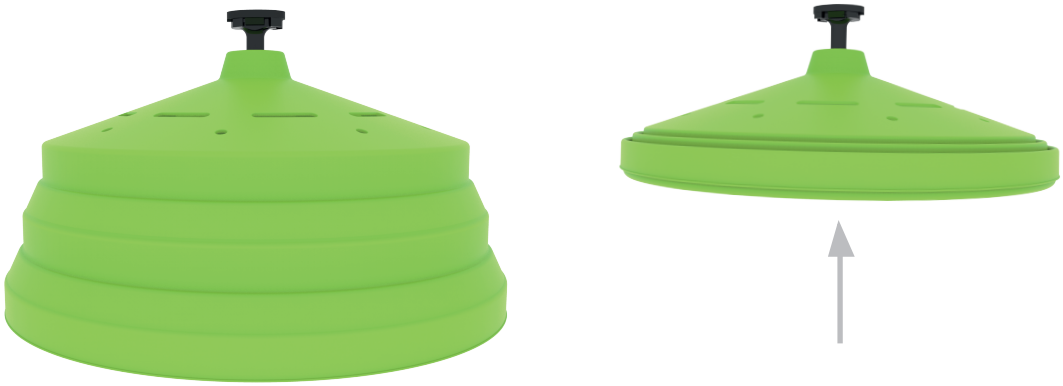

Mecanismo de fijación / Fixation mechanism

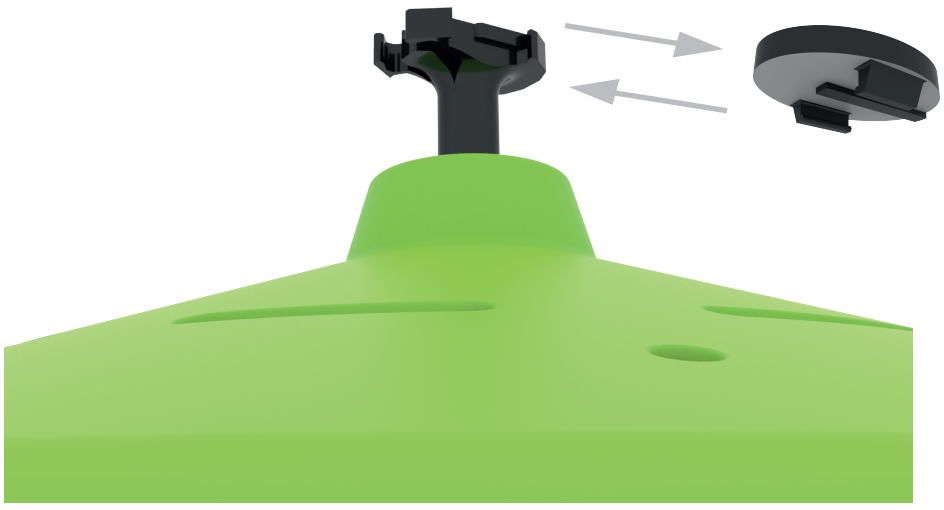





PAULA ALDEA MARC FERRER
ORIOL LÓPEZ PAU RUIZ